LEGO

SPEED CHAMPIONS

75874

Chevrolet Camaro Drag Race

1

LEGO.com/speedchampions

GM

OFFICIAL LICENSED PRODUCT

99-18215-40320

1

2

3

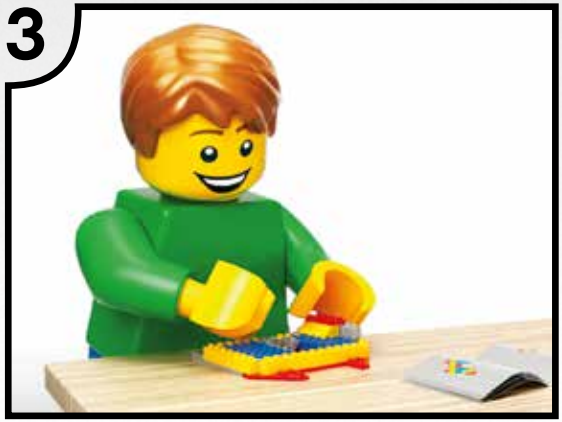

4

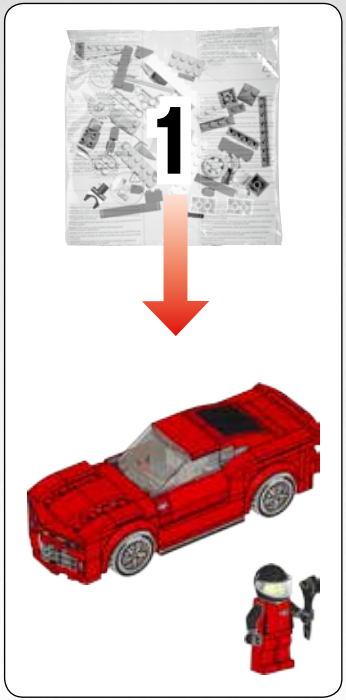
1

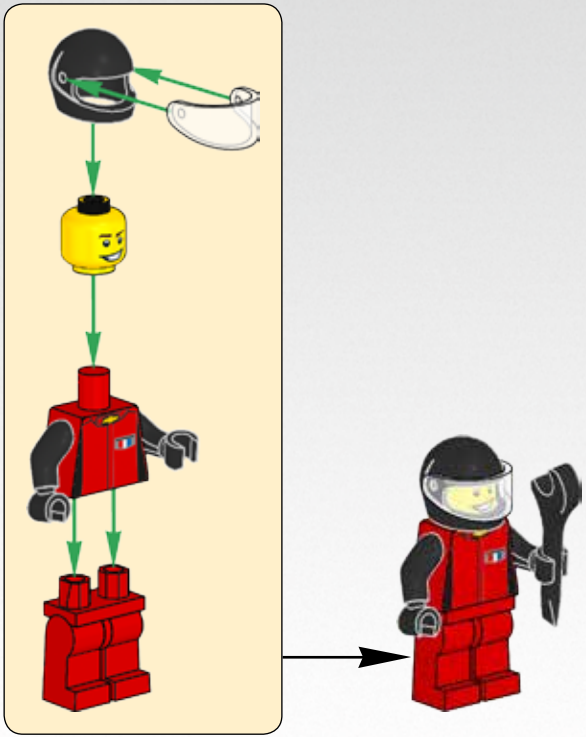

1x

1

2x

2

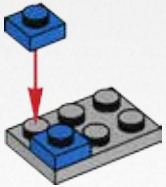

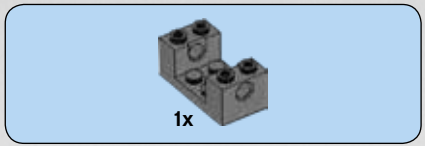

3

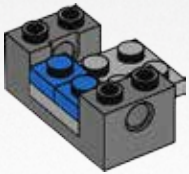

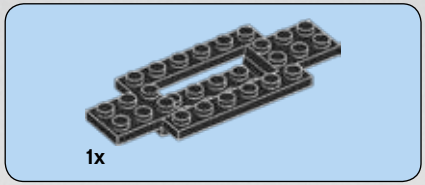

4

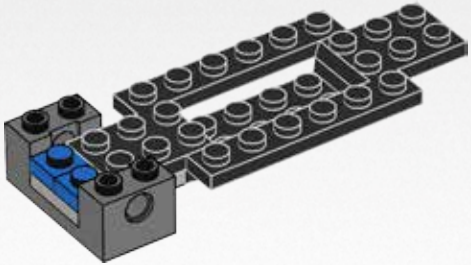

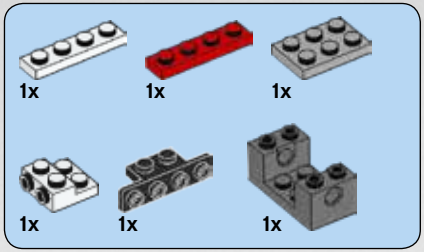

5

1

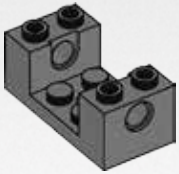

2

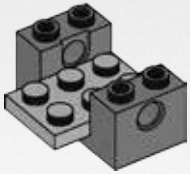

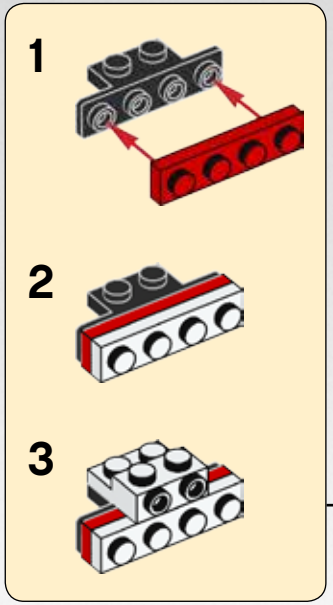

3

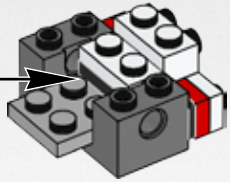

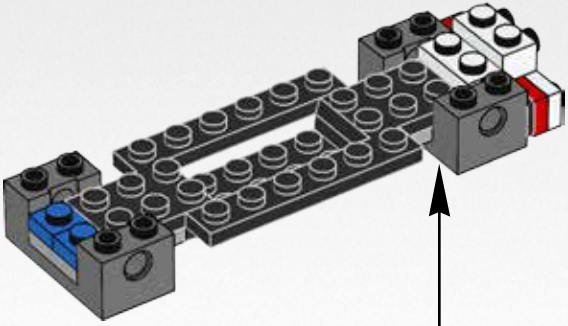

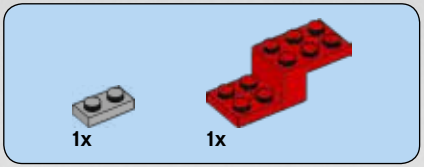

6

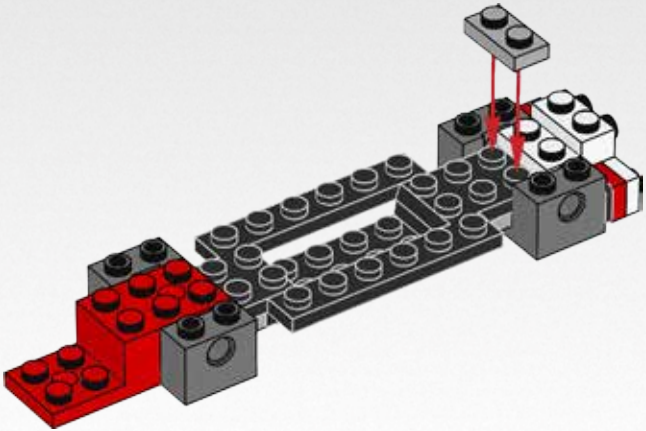

7

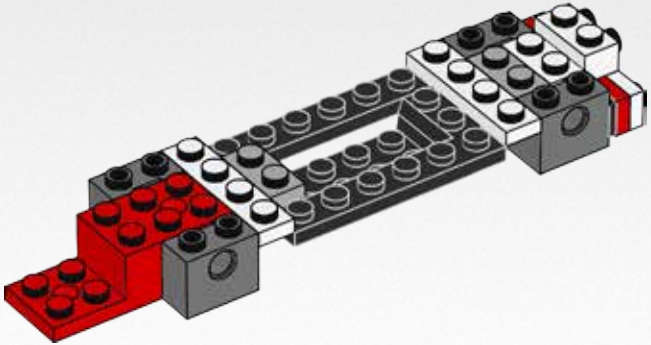

8

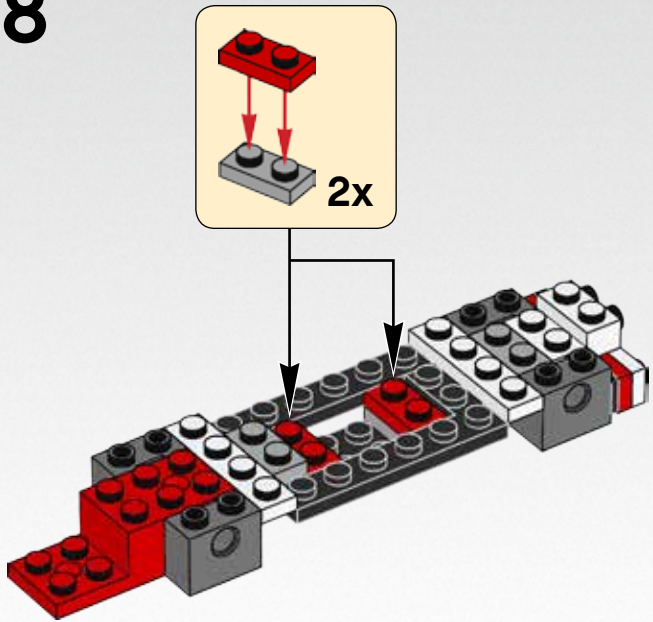

9

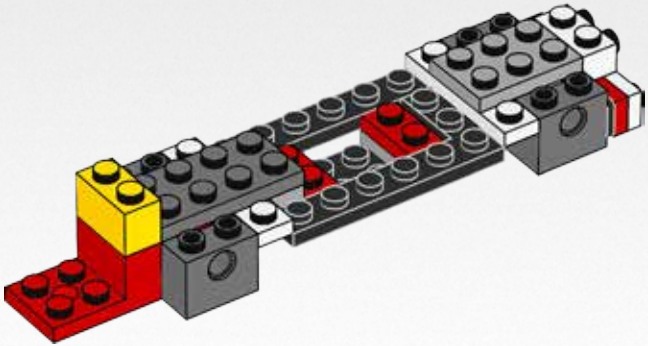

6x

10

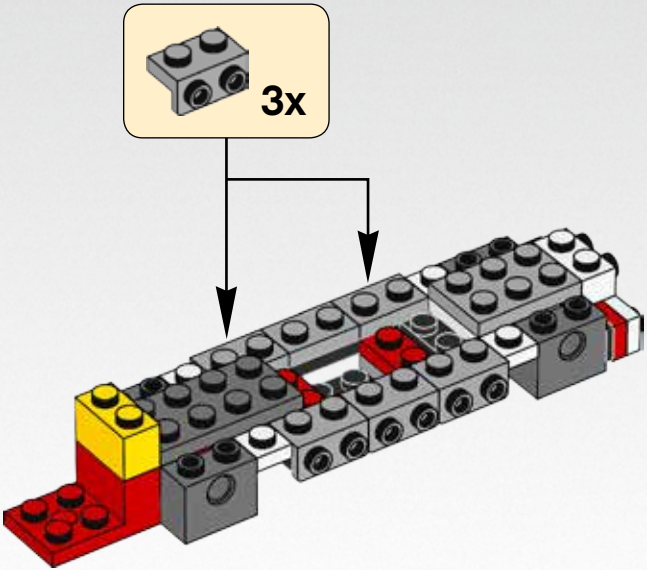

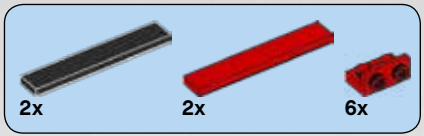

11

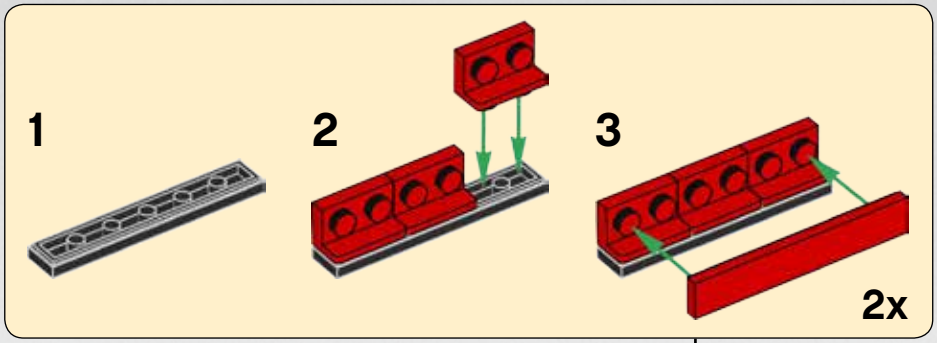

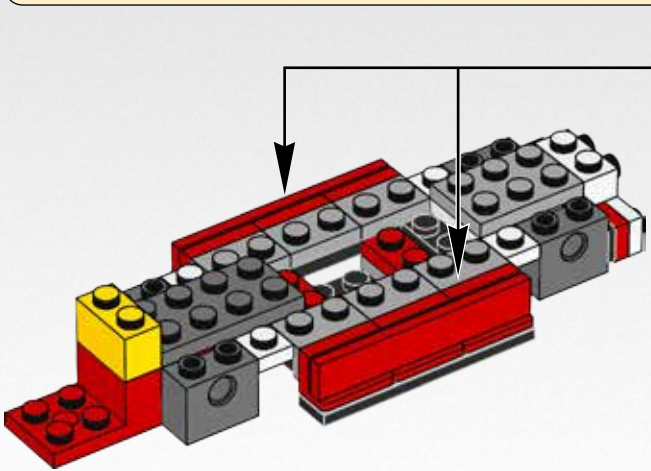

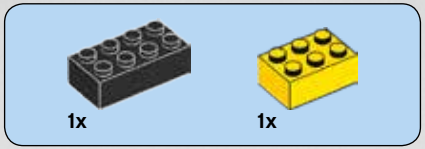

12

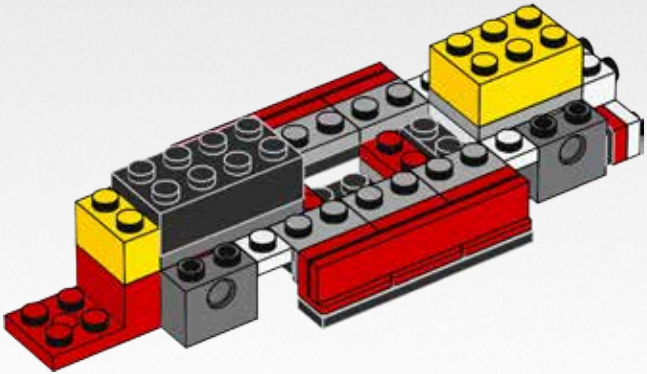

4x

13

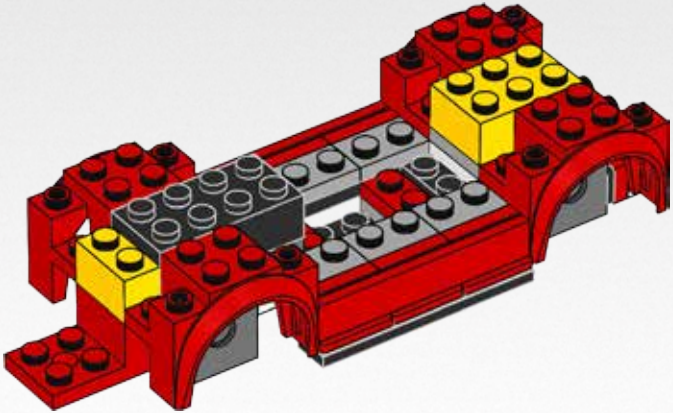

14

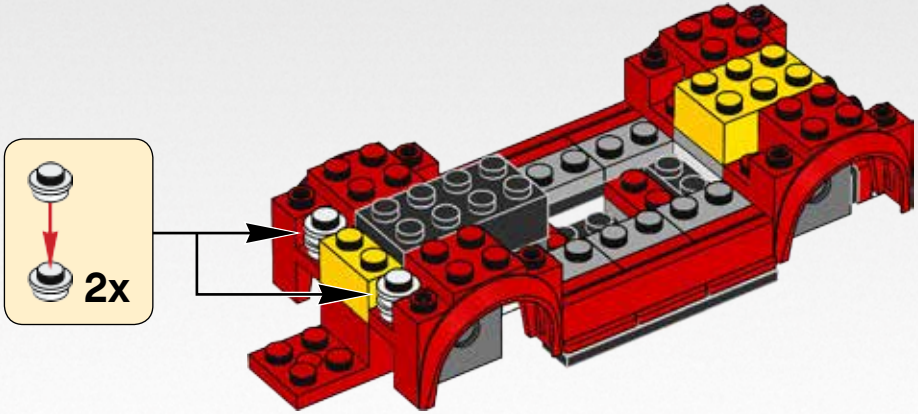

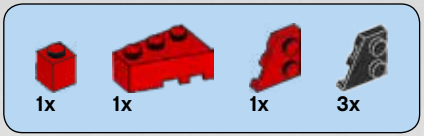

15

1

2

3

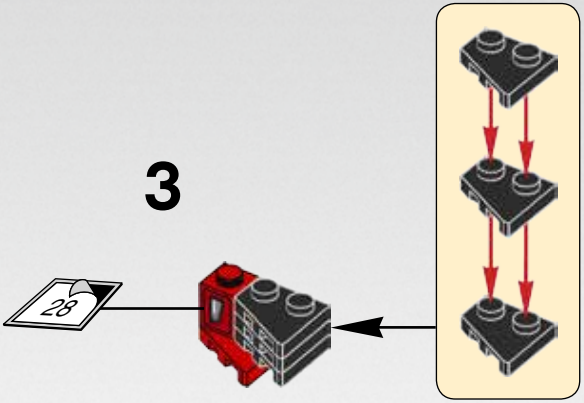

4

5

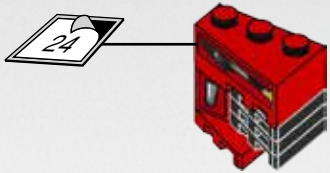

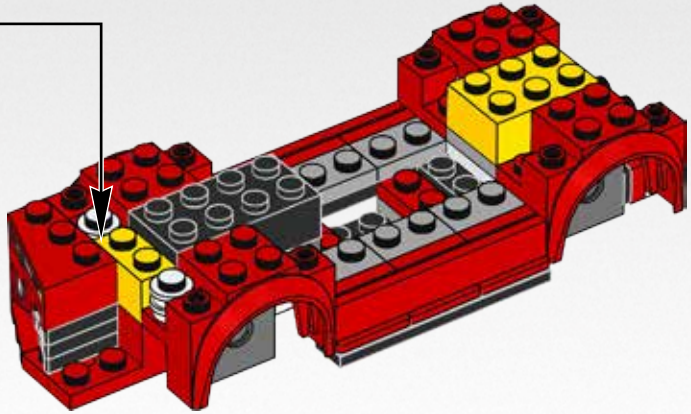

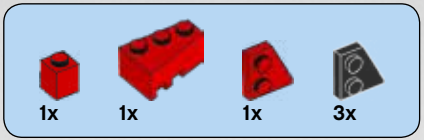

16

1

2

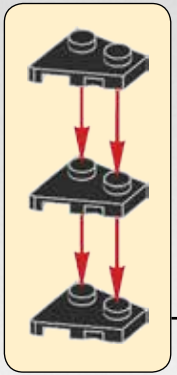

3

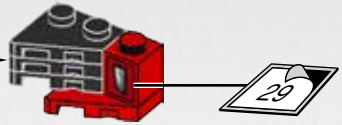

4

5

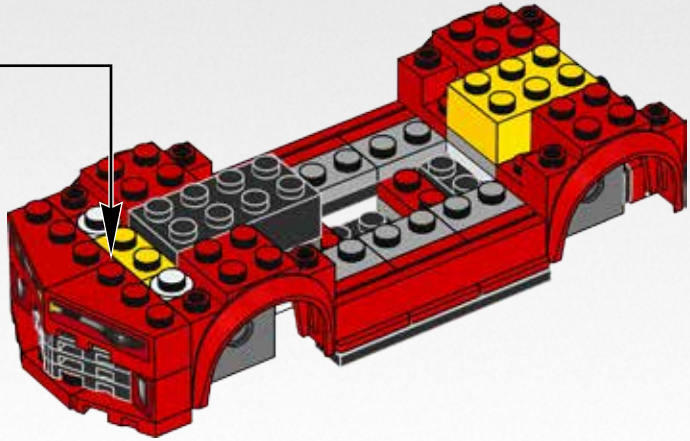

17

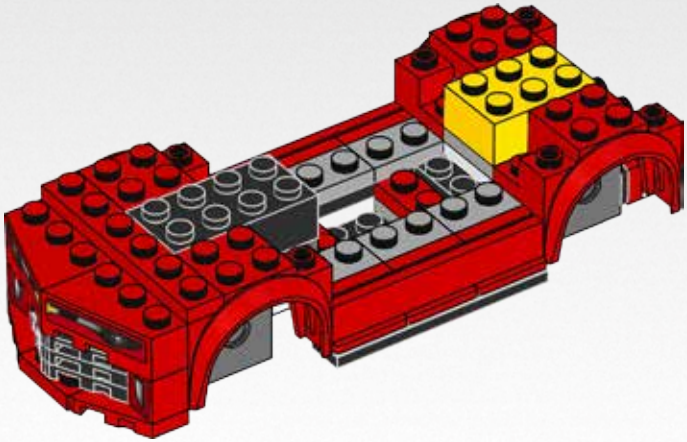

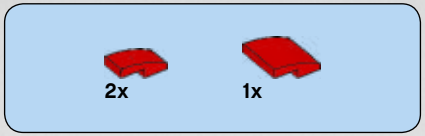

18

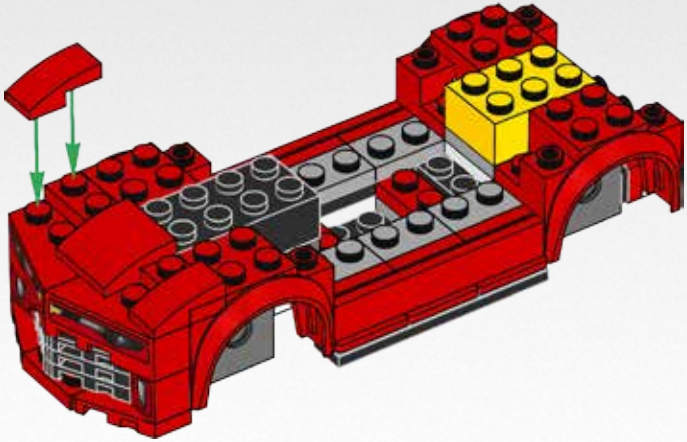

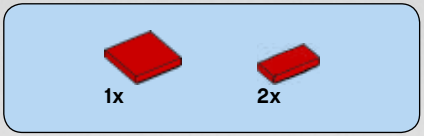

19

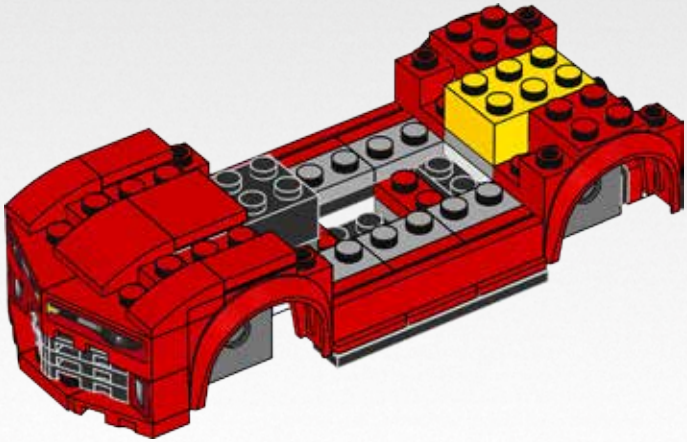

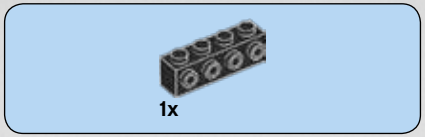

20

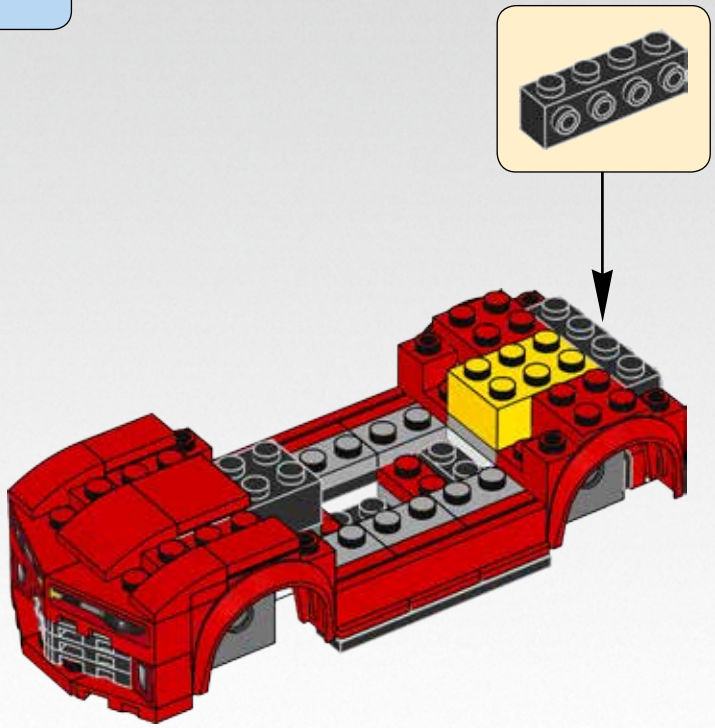

4x

21

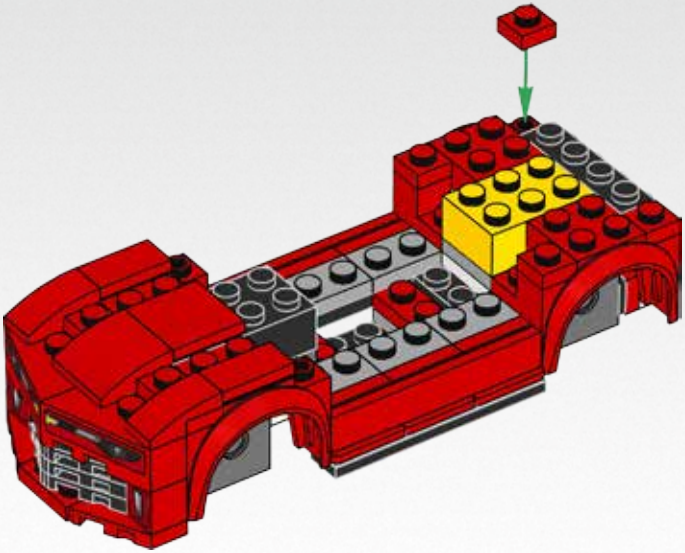

22

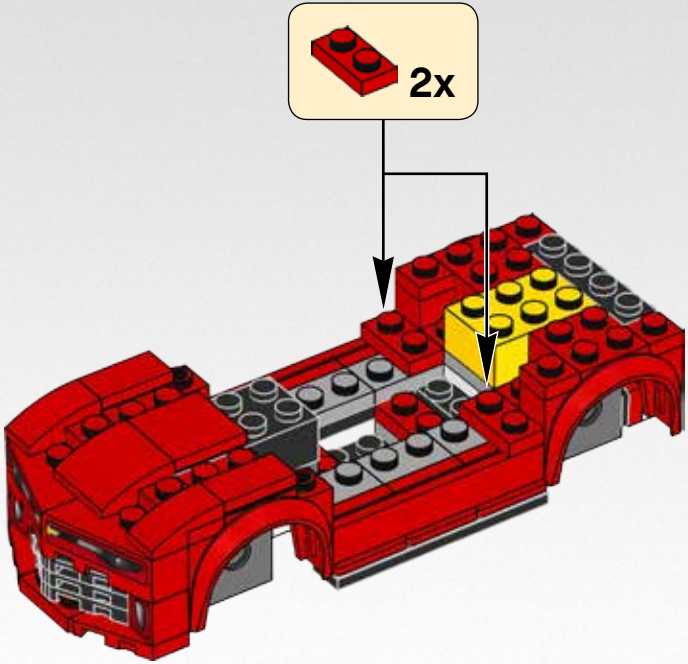

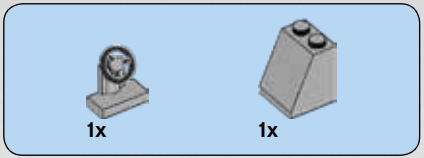

23

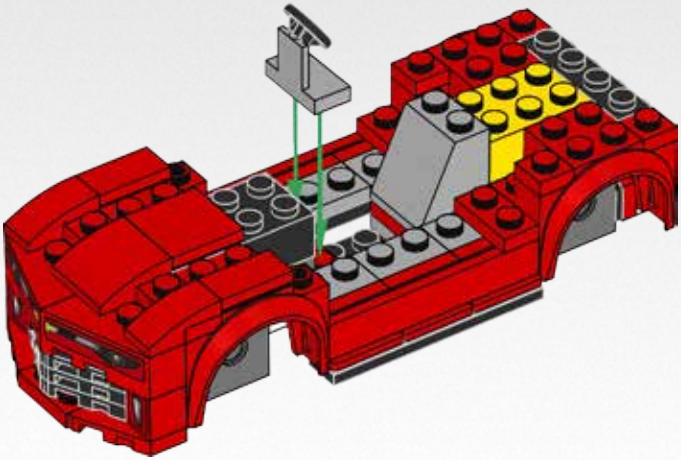

24

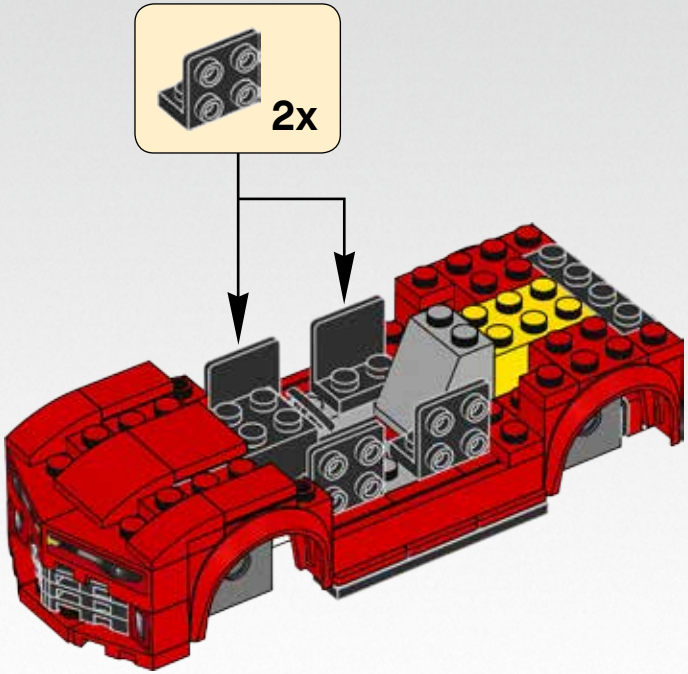

25

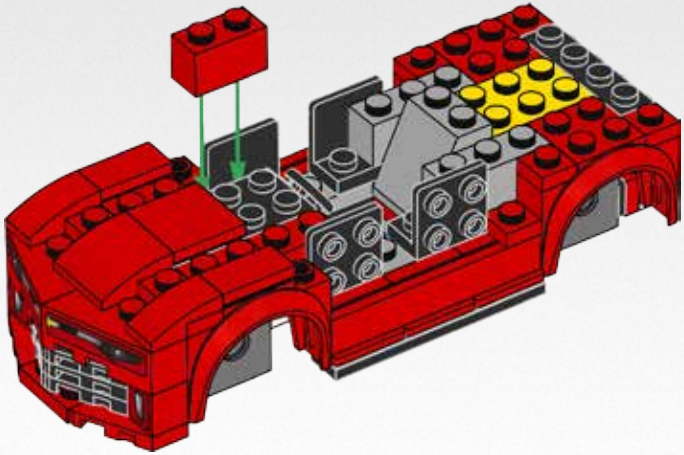

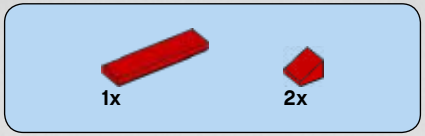

26

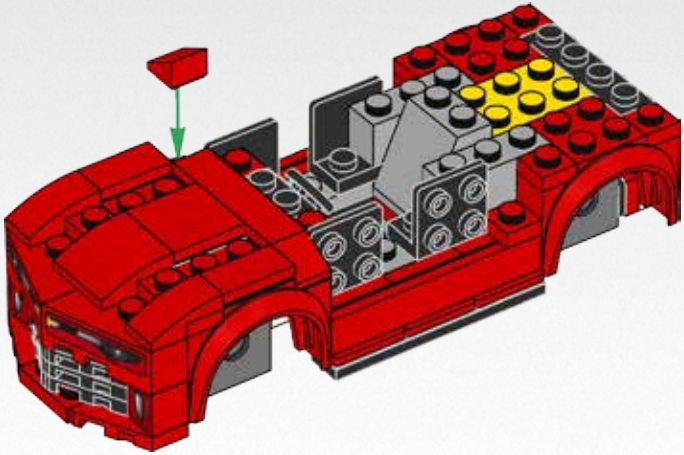

2x

27

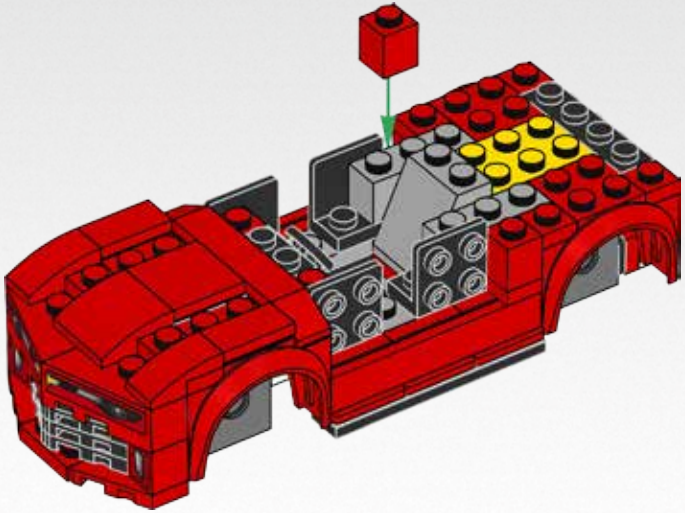

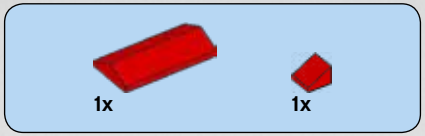

28

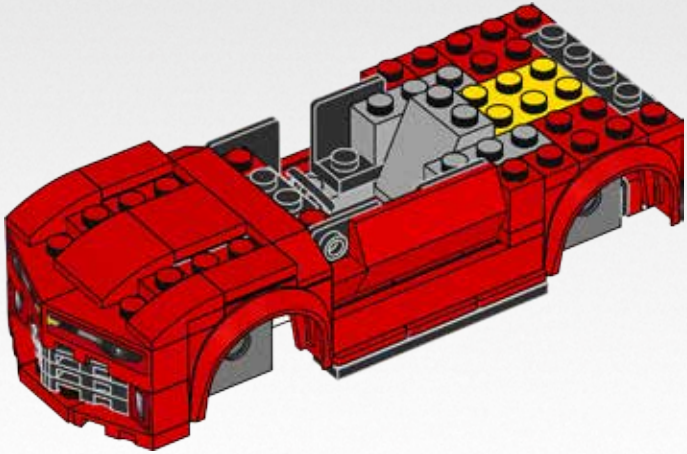

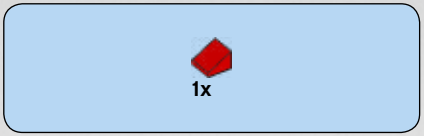

29

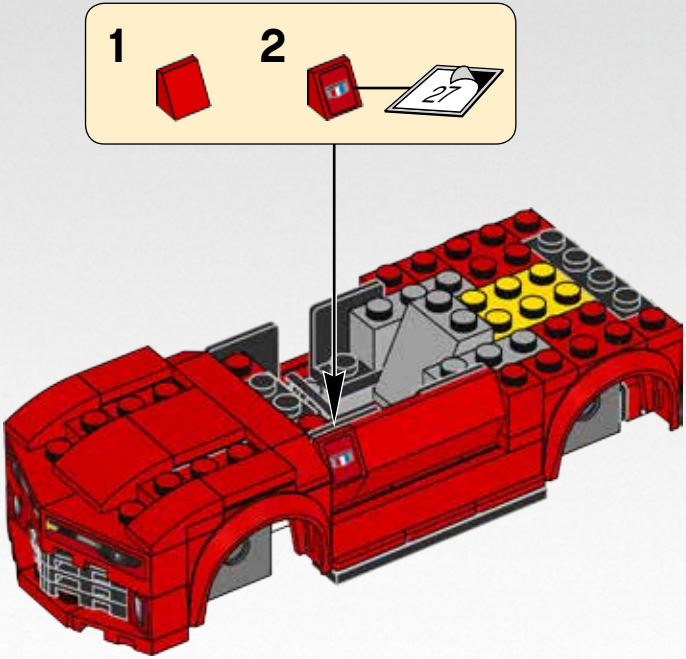

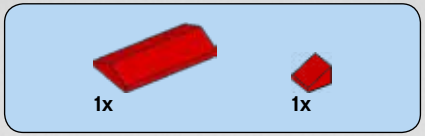

30

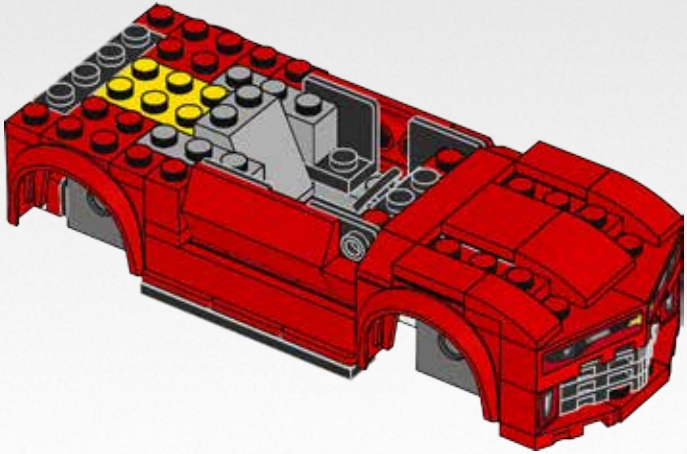

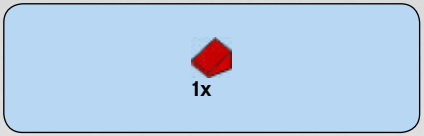

31

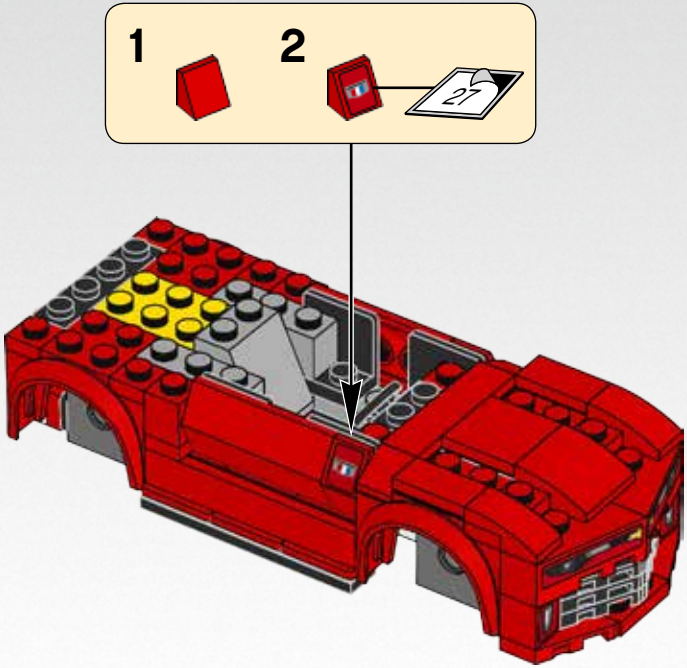

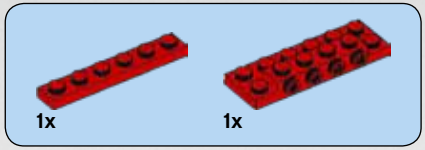

32

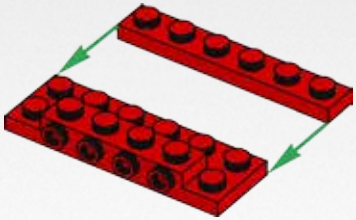

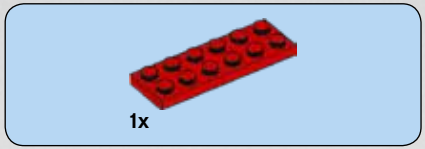

33

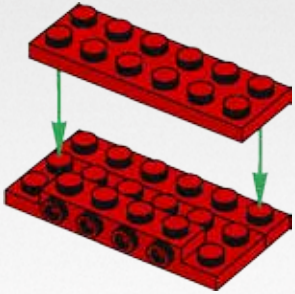

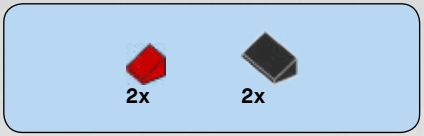

34

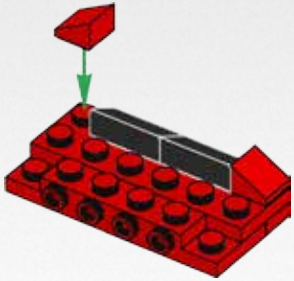

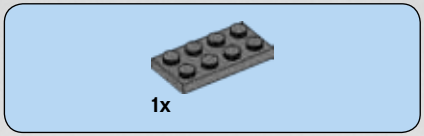

35

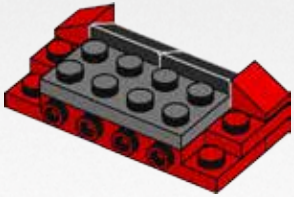

1x

36

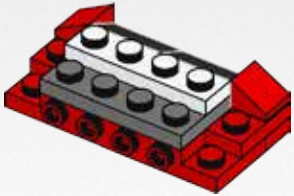

4x

37

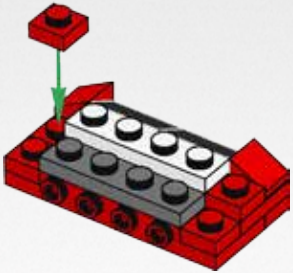

38

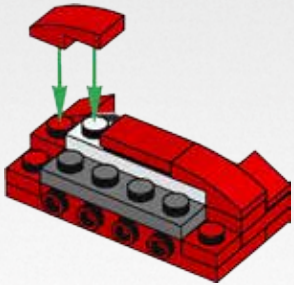

39

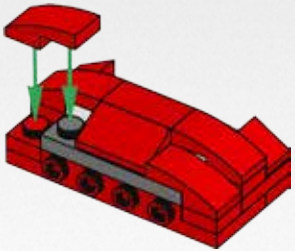

40

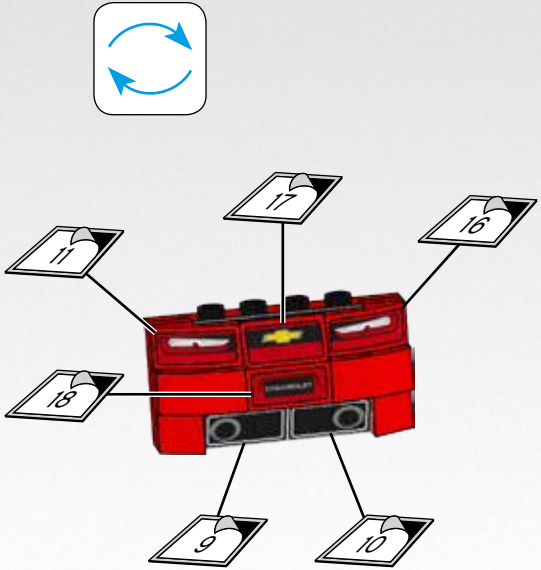

41

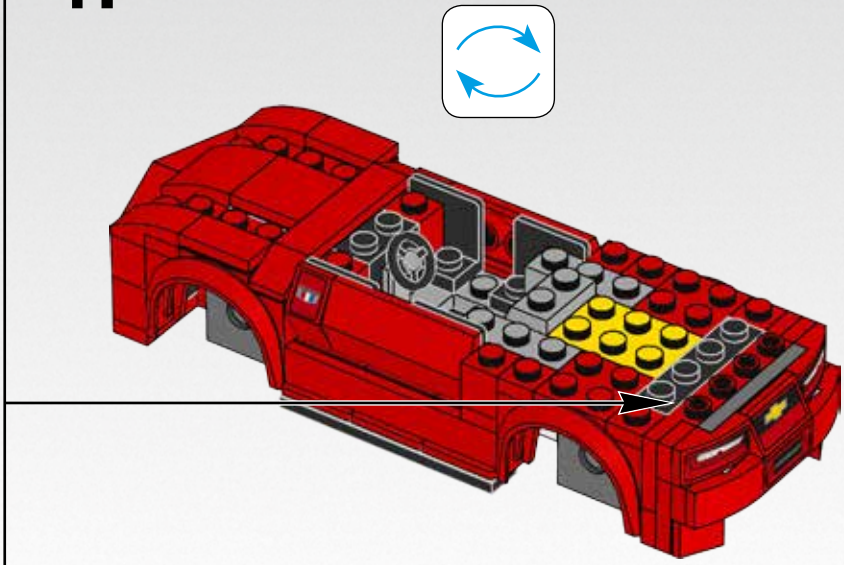

42

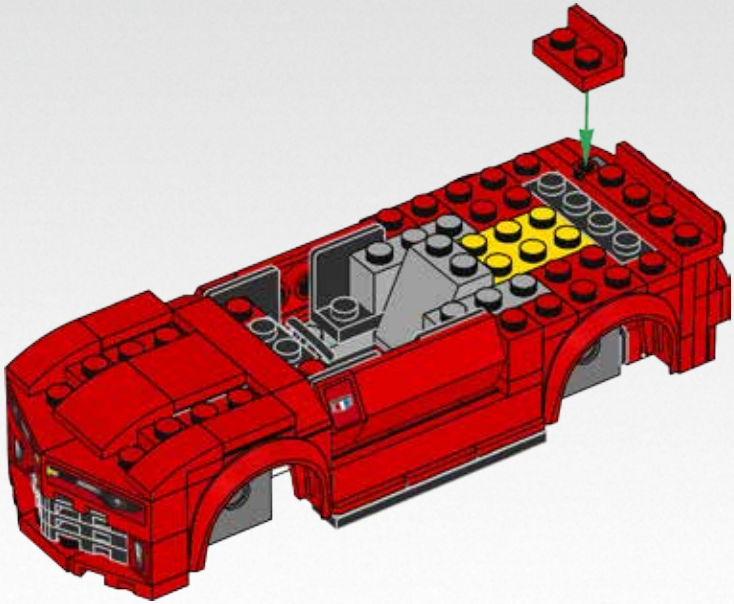

43

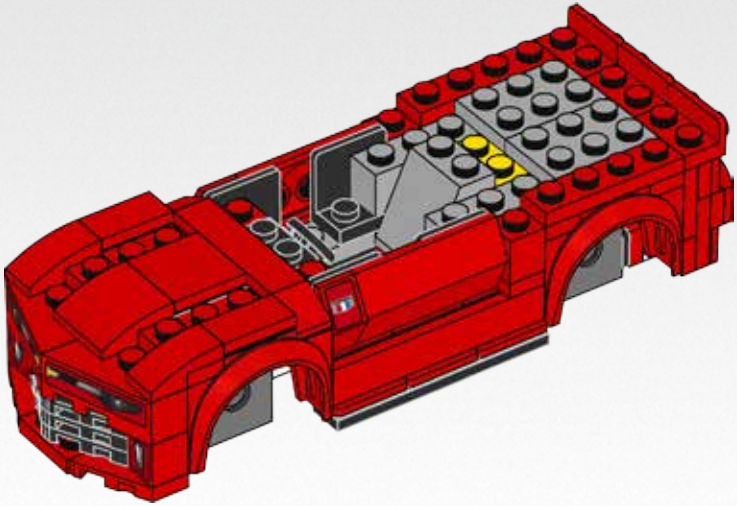

44

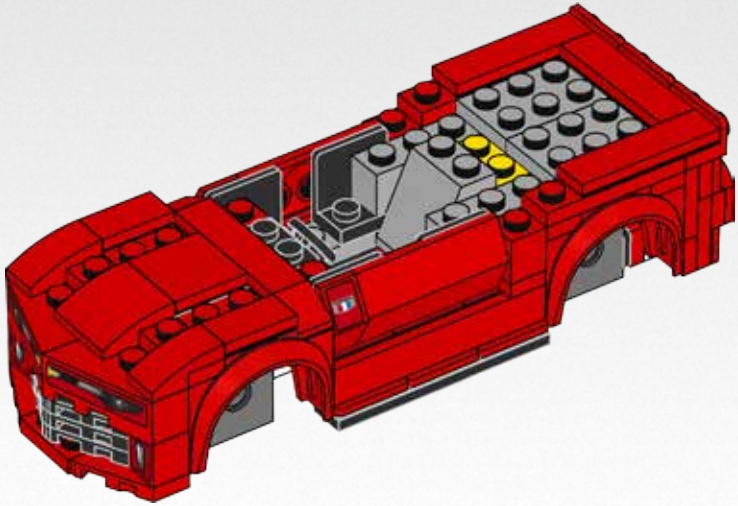

45

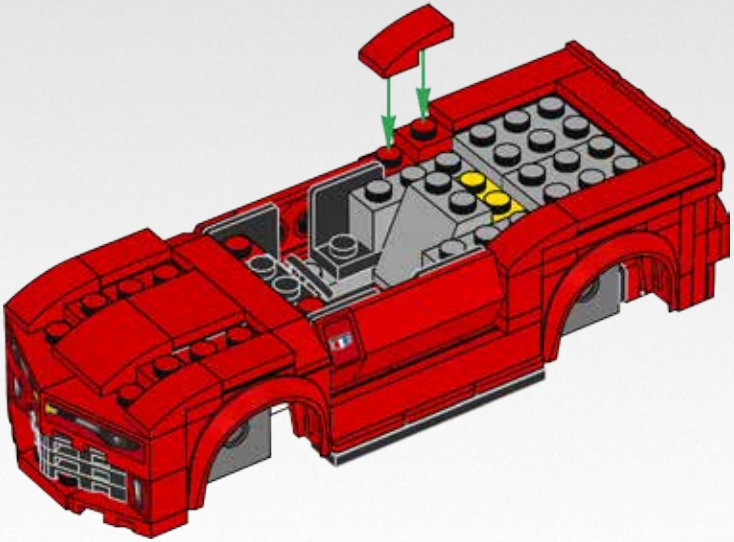

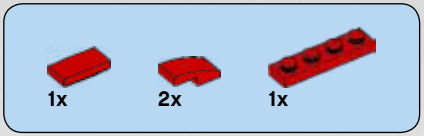

46

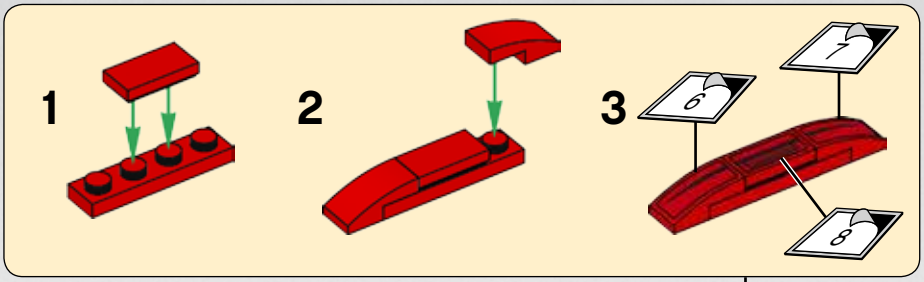

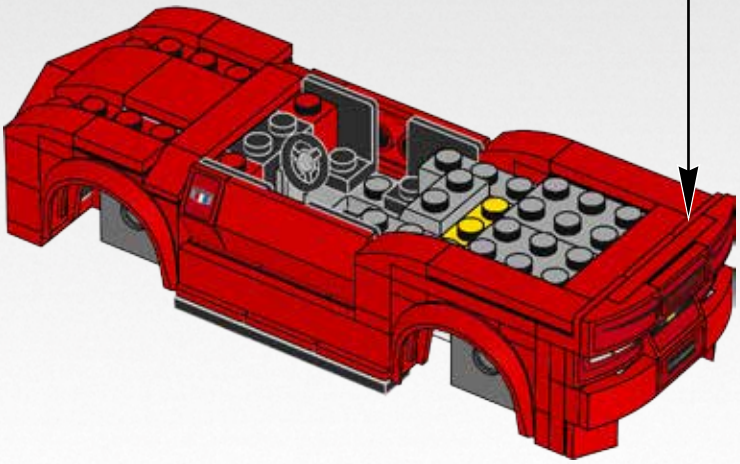

47

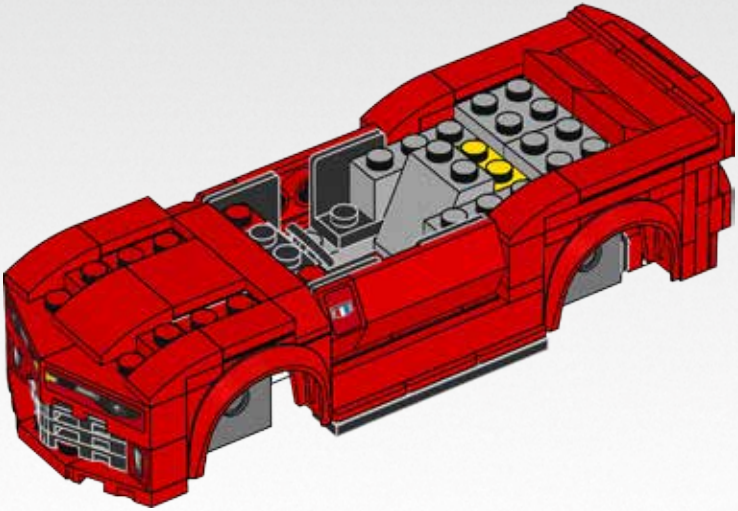

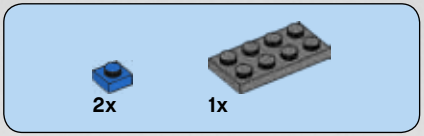

48

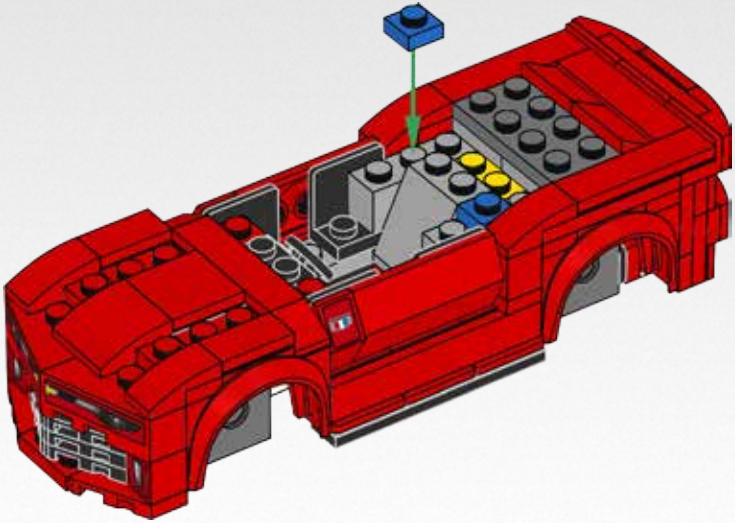

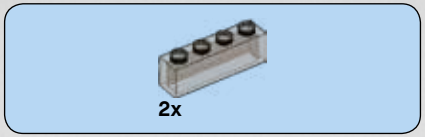

49

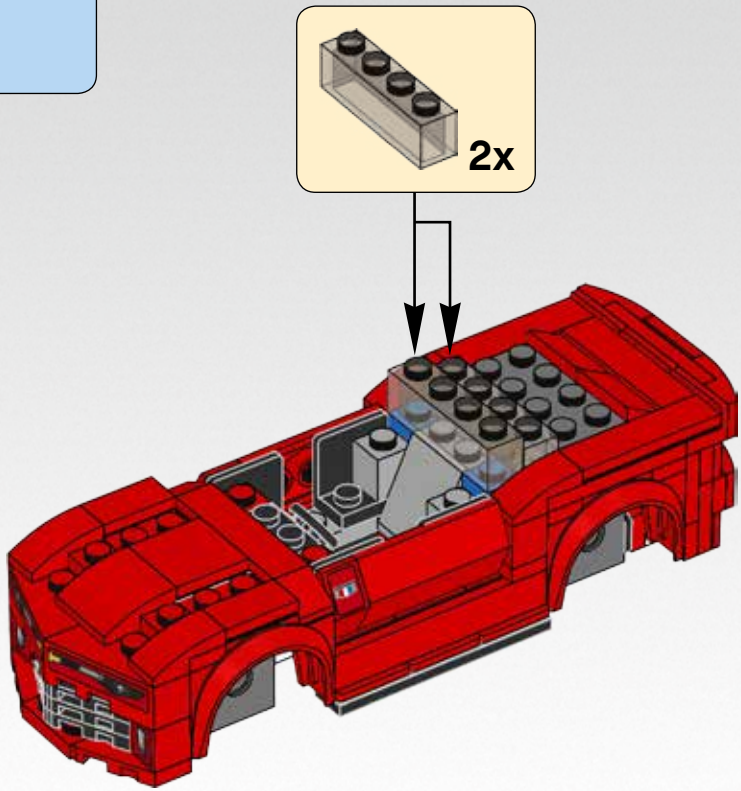

50

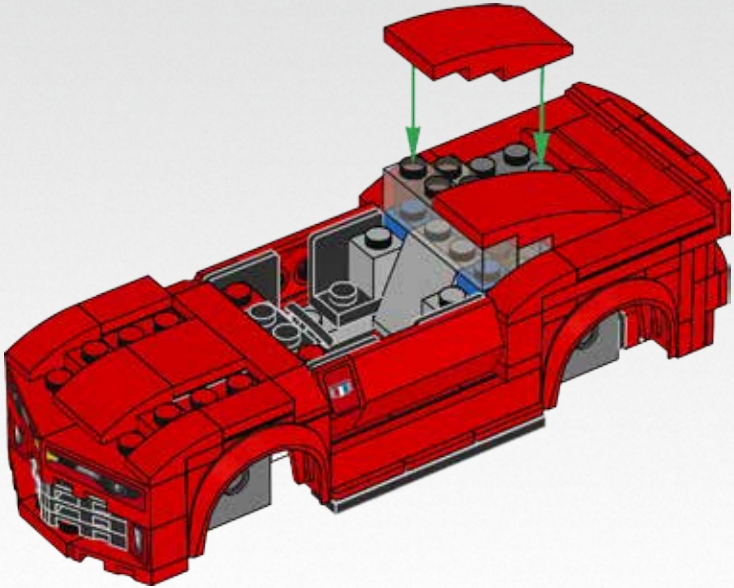

51

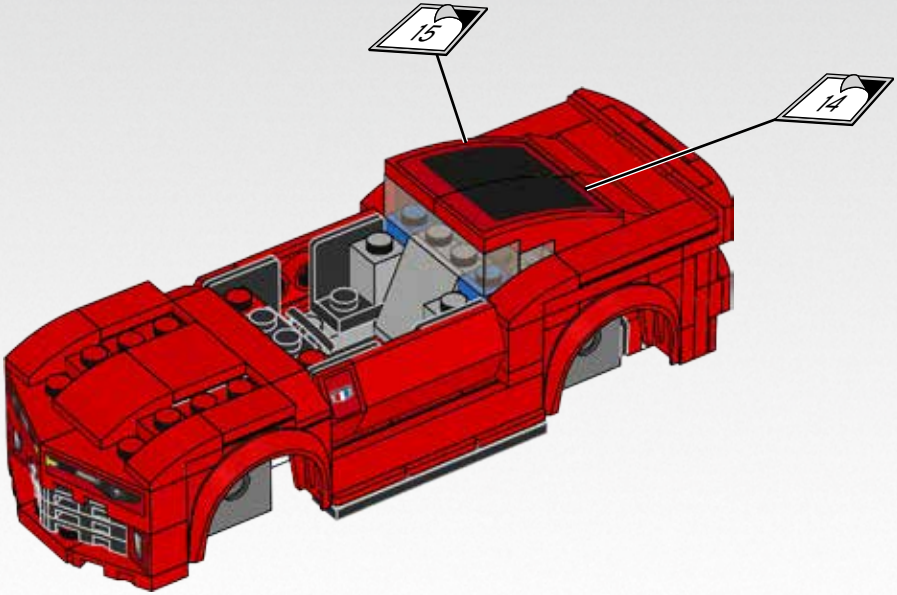

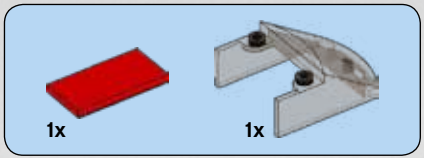

52

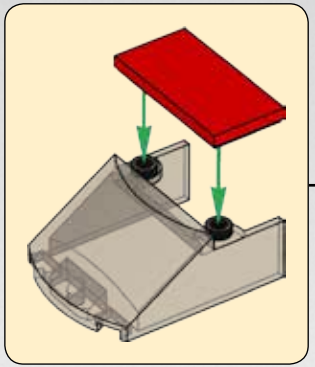

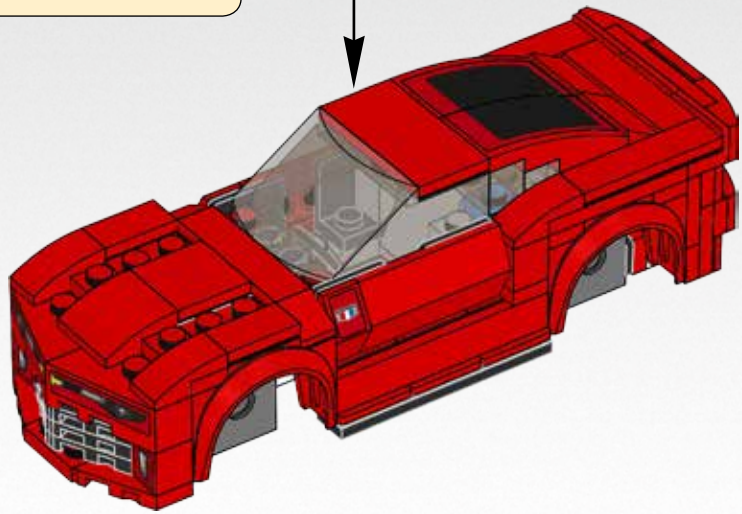

53

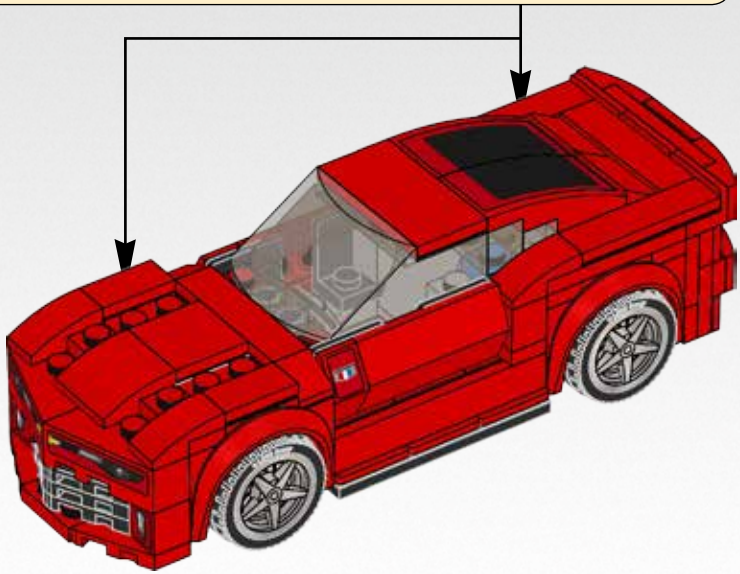

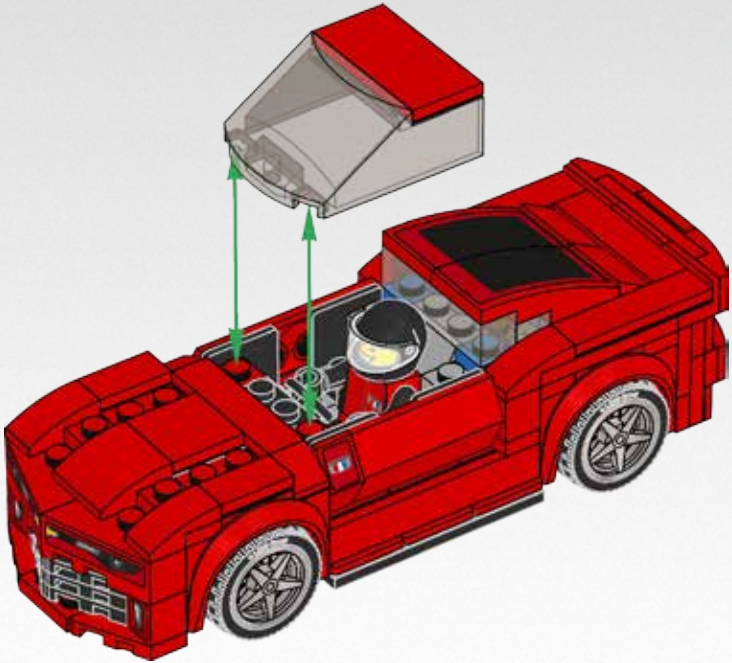

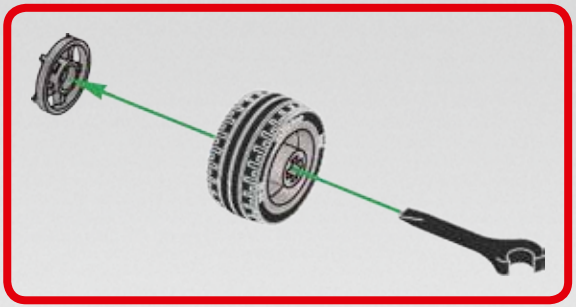

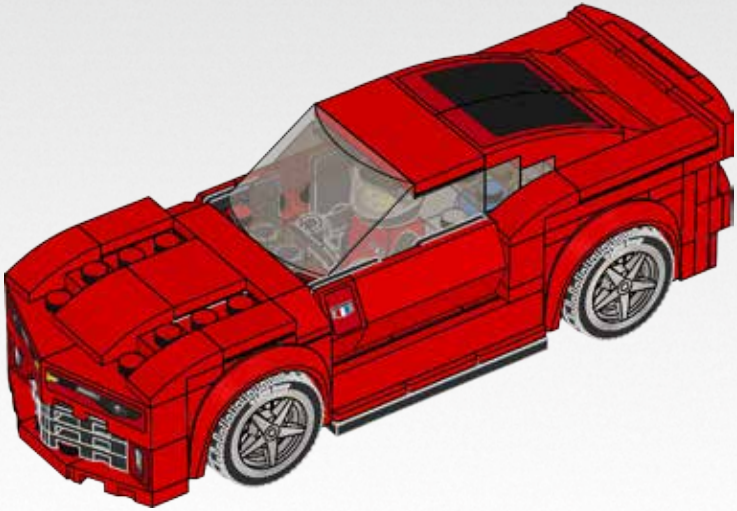

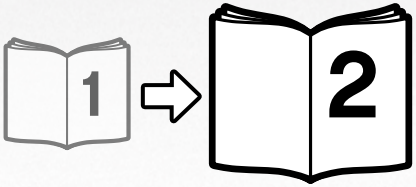
1
2

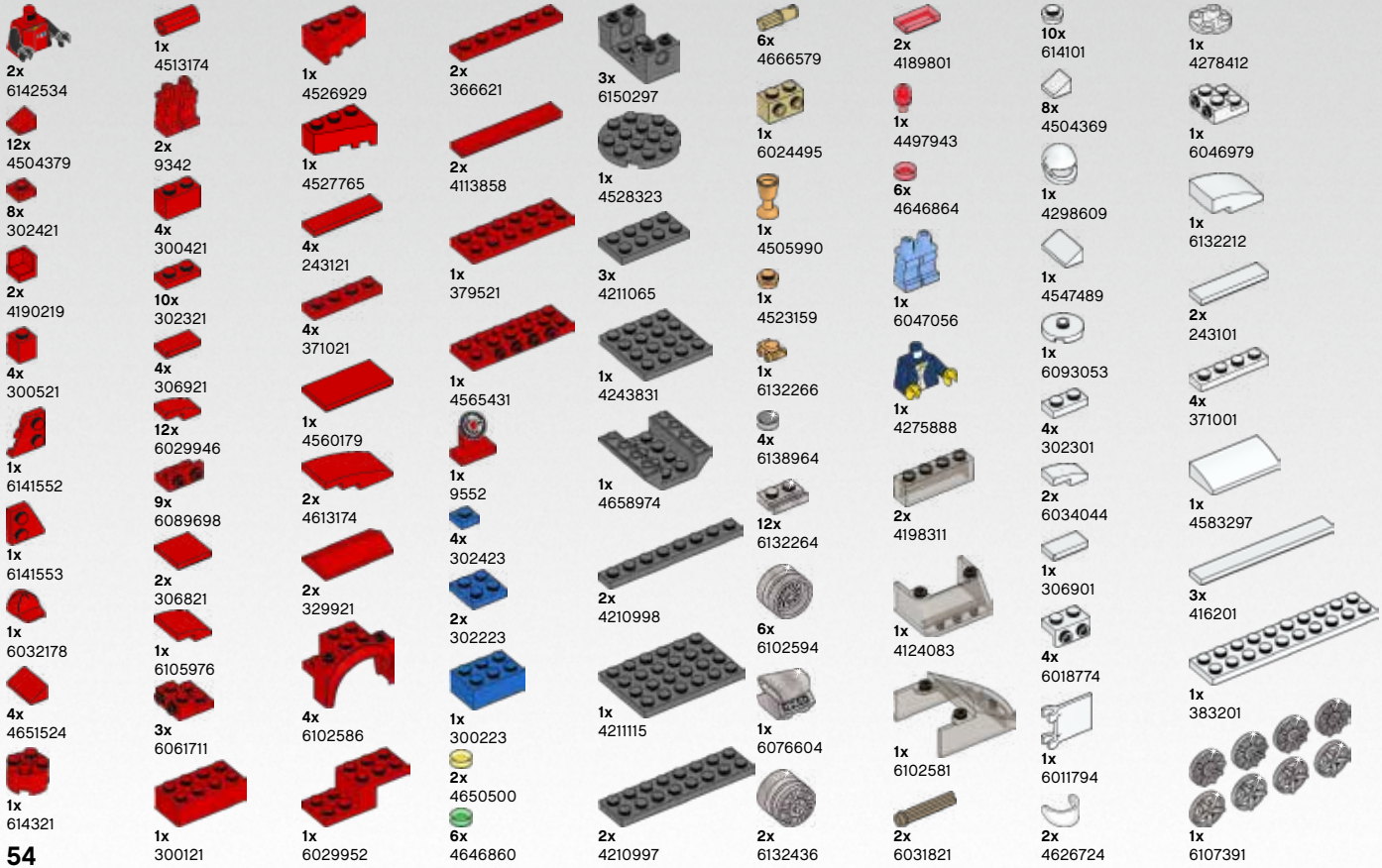
2x 6142534
12x 4504379
8x 302421
2x 4190219
4x 300521
1x 6141552
1x 6141553
1x 6032178
4x 4651524
1x 614321
1x 4513174
2x 9342
4x 300421
10x 302321
4x 306921
12x 6029946
9x 6089698
2x 306821
1x 6105976
3x 6061711
1x 300121
1x 4526929
1x 4527765
4x 243121
4x 371021
1x 4560179
2x 4613174
2x 329921
4x 6102586
1x 6029952
2x 366621
2x 4113858
1x 379521
1x 4565431
1x 9552
4x 302423
2x 302223
1x 300223
2x 4650500
6x 4646860
3x 6150297
1x 4528323
3x 4211065
1x 4243831
1x 4658974
2x 4210998
1x 4211115
2x 4210997
6x 4666579
1x 6024495
1x 4505990
1x 4523159
1x 6132266
4x 6138964
12x 6132264
6x 6102594
1x 6076604
2x 6132436
2x 4189801
1x 4497943
6x 4646864
1x 6047056
1x 4275888
2x 4198311
1x 4124083
1x 6102581
2x 6031821
10x 614101
8x 4504369
1x 4298609
1x 4547489
1x 6093053
4x 302301
2x 6034044
1x 306901
4x 6018774
1x 6011794
2x 4626724
1x 4278412
1x 6046979
1x 6132212
2x 243101
4x 371001
1x 4583297
3x 416201
1x 383201
1x 6107391

4x 4211525
1x 4211506
1x 4211483
1x 6125569
2x 6089147
4x 4211398
6x 4654582
1x 6102357
1x 4234535
2x 4211428
4x 4211429
1x 4226995
1x 6116608
5x 4211396
1x 4211464
3x 4211356
1x 4622803
6x 4211445
3x 4211395
2x 4211393
2x 4211549
1x 4211838
2x 6055313
1x 4210851
1x 4211052
1x 4211094
3x 6083620
2x 4210725
1x 6092676
1x 4651443
1x 6100249
2x 370024
1x 300424
1x 300224
6x 4504382
4x 302426
2x 307026
1x 400626
4x 300526
1x 4298619
3x 6141554
3x 6141556
11x 4548180
1x 4198367
2x 4233487
3x 306926
6x 6047276
13x 302326
12x 6000650
5x 6020193
3x 302226
8x 6053077
2x 4667463
1x 300126
2x 6112243
6x 6102596
1x 6089577
2x 4648117
1x 4162443
2x 4550937
2x 243126
1x 4653049
5x 371026
1x 329726
4x 366626
3x 663626
1x 617926
3x 379526
1x 303226
1x 447726
2x 4656764
2x 389526
Customer Service
Kundenservice
Service Consommateurs
Servicio Al Consumidor
LEGO.com/service or dial
: 00800 5346 5555
: 1-800-422-5346

LEGO.com/productfeedback

GEWINNE

Erzähle uns auf www.LEGO.com/productfeedback

etwas über die Erfahrungen, die du mit diesem LEGO® Set gemacht hast, und sichere dir die Chance auf einen coolen LEGO Preis!

GAGNE

Rends-toi sur www.LEGO.com/productfeedback

et donne-nous quelques commentaires sur ce produit LEGO® pour avoir une chance de gagner un prix LEGO !

GANA

Visita www.LEGO.com/productfeedback

y envíanos tu opinión acerca de este set LEGO®. ¡Participarás en el sorteo de un premio LEGO!

获取奖品

登录
www.LEGO.com/productfeedback

给出关于此乐高®套装的简短反馈，
就有机会获得炫酷乐高奖品

LEGO and the LEGO logo are trademarks and/or copyrights of the/sont des marques de commerce et/ou copyrights du/son marcas registradas, algunas de ellas protegidas por derechos de autor, de LEGO Group. ©2016 The LEGO Group. All rights reserved/Tous droits réservés/Todos los derechos reservados.

Chevrolet, Camaro, Camaro Z/28, all related emblems, and vehicle body designs are General Motors Trademarks used under license to the LEGO Group./Chevrolet, Camaro, Camaro Z/28 et tous les emblèmes et designs de carrosserie de véhicule liés sont des marques déposées de General Motors utilisées sous licence au Groupe LEGO./Chevrolet, Camaro, Camaro Z/28, todos los emblemas relacionados y el diseño de las carrocerías son marcas comerciales de General Motors cuyo uso tiene lugar bajo licencia concedida a The LEGO Group.

6159485 / 6159488